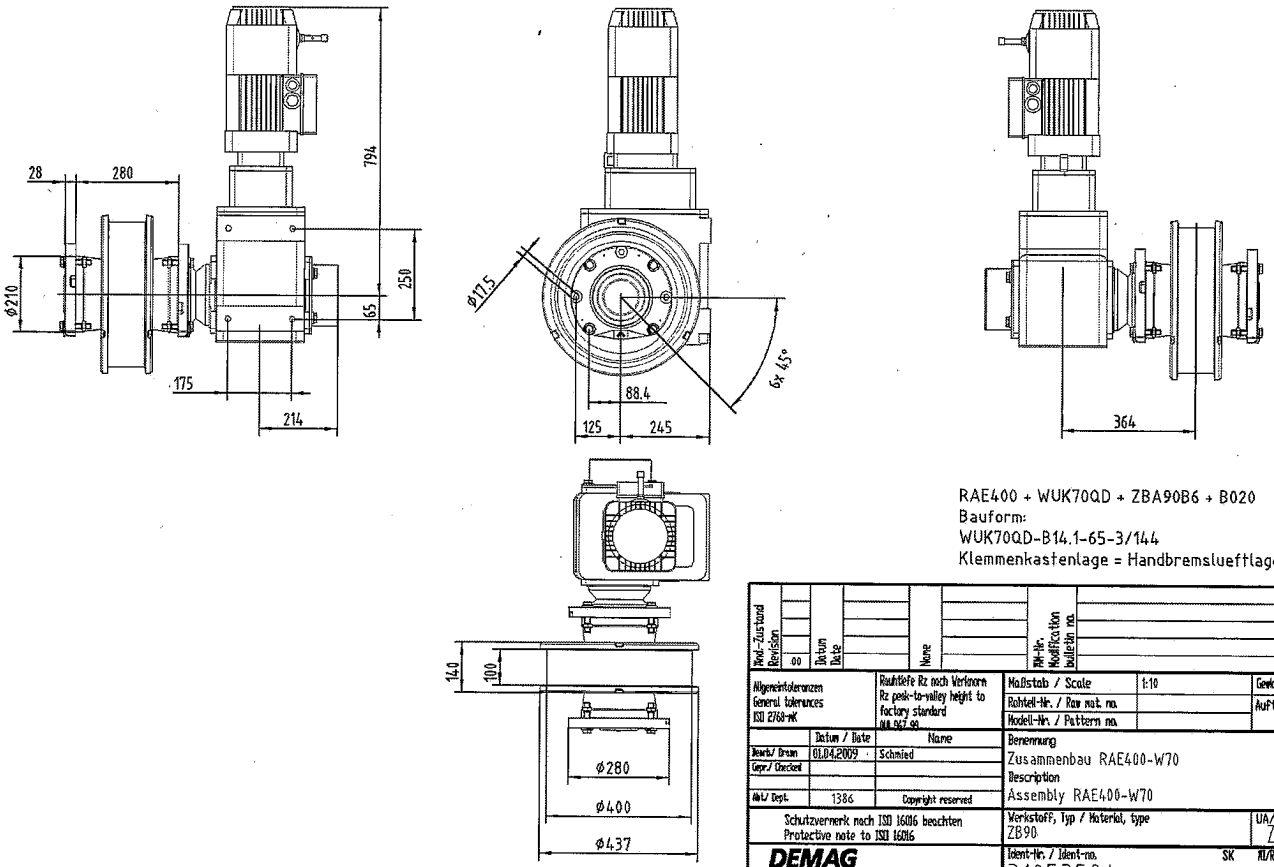

RAE400 + WUK70QD + ZBA90B6 + B020
Bauform:
WUK70QD-B14.1-65-3/144
Klemmenkastenlage = Handbremslueftlage bei 3

Änd.-Zustand / Revision	00	Datum / Date	Name
Änd.-Nr. / Modification bulletin no.			

Allgemeintoleranzen / General tolerances / ISO 2768-mK	Rauhtiefe Rz nach Vorlagen / Rz peak-to-valley height to factory standard / DIN 267-20	Maßstab / Scale	1:10
		Rohteil-Nr. / Raw mat. no.	
		Modell-Nr. / Pattern no.	
		Gewicht / Weight	KG
		Auftrags-Nr. / Order no.	

	Datum / Date	Name
Bearb./ Drawn	01.04.2009	Schmied
Geprüft/ Checked		
Abt./ Dept.	1386	Copyright reserved

Benennung
Zusammenbau RAE400-W70
Description
Assembly RAE400-W70

Schutzvermerk nach ISO 16016 beachten
Protective note to ISO 16016

Werkstoff, Typ / Material, type: ZB90
UA/DC: Z
Spr./Lang.: DE
Code: 139

DEMAG Cranes & Components

Ident-Nr. / Ident-no.: 31053584
SK: Z
Änd./Rev.: 00
Format / Size: 3
Blatt / Sheet: 1 / Blätter / Sheets: 1

Entstanden aus / Origin
Ersetzt durch / superseded

CAD - Unterlage / CAD - Document

	Sprache	DCC Dokument	TKF-Dokument
Montageanleitung	DE	21413244	KFE-TDE0228190 Blatt 2
Assembly instructions	EN	21413344	KFE-TDE0228190 Sheet 1

Copying of this document, and giving it to others and the use or communication of the contents thereof, are forbidden without express authority. Offenders are liable to the payment of damages. All rights are reserved in the event of the grant of a patent or the registration of a utility model or design.

Weitergabe sowie Vervielfältigung dieser Unterlage, Verwertung und Mitteilung ihres Inhalts nicht gestattet, soweit nicht ausdrücklich zugestanden. Zuwiderhandlungen verpflichten zu Schadenersatz. Alle Rechte für den Fall der Patenterteilung oder Gebrauchsmuster-Eintragung vorbehalten.

ThyssenKrupp Fördertechnik GmbH

Tolerances for welded constructions: DIN EN ISO 13920 Tolerance classification
Tolerances for machined surfaces: DIN ISO 2768 part 1/2 Tolerance classification
Surface: DIN ISO 1302
Weld seams: Non destructive testing QC11 QR 10.01 — Valuation group; external state DIN EN ISO 5817 — Group of valuation
Tolerance setting: ISO 8015
Scale: 1:10
Weight: 260 kg
Material: WB

	Date	Name
Drawn	07.04.2009	PUETTMANN
Checked	29.05.2009	SCHILLER
Static		
Approved		

TRAVEL WHEEL WITH DRIVE

RADSATZ MIT ANTRIEB; KLEMMENKASTEN BEI 3

ThyssenKrupp

Drawing-Item No.: 4337875
Ch.: 2
Key-No.:
CAD:
Sheet: 1
Sheets:
Replaced by
Used instead of: